# Manual de Operação e Manutenção
# Motores Série C

**Mundial Exceto E.U.A., Canadá, Austrália, Nova Zelândia e Porto Rico**

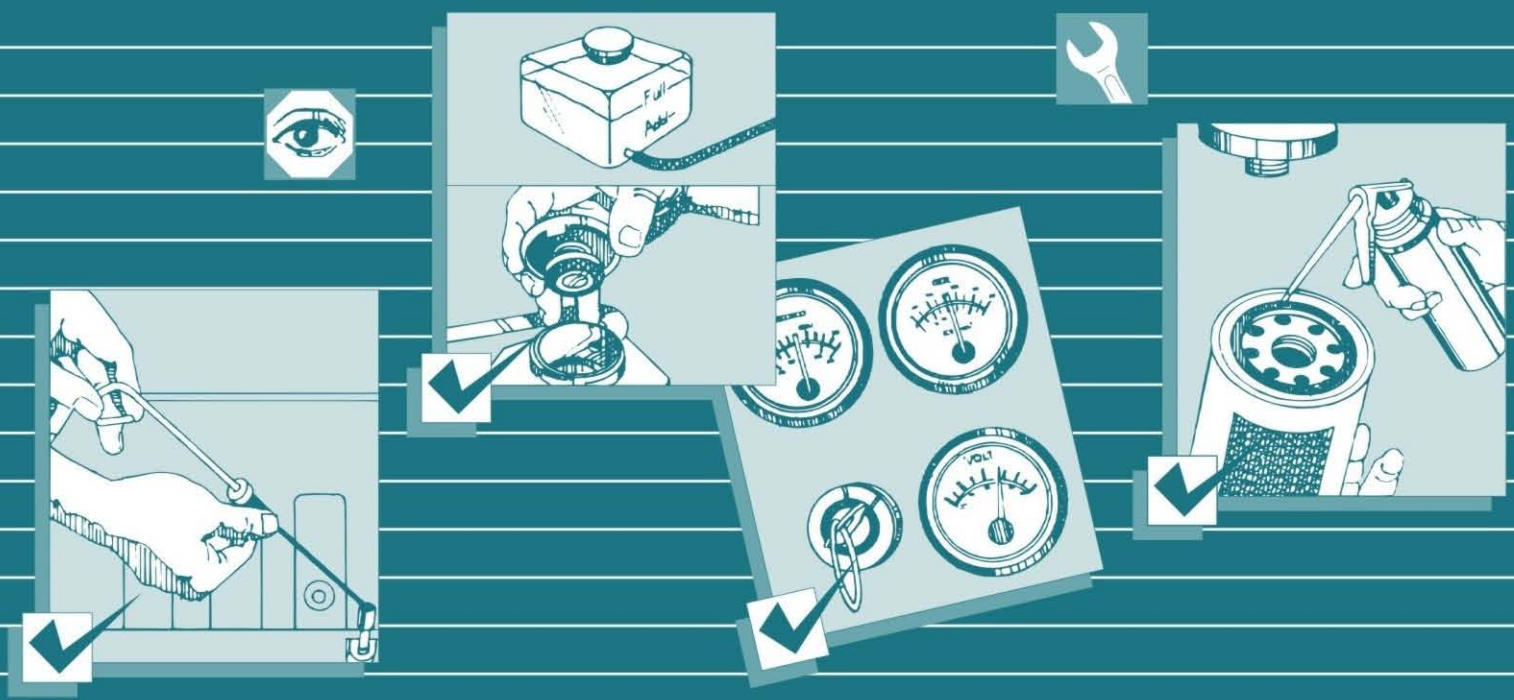

# Manual de Operação e Manutenção
# Motores Série C

## Mundial exceto E.U.A., Canadá, Austrália, Nova Zelândia e Porto Rico

© Cummins Inc. © Cummins Inc.
© Cummins Inc. © Cummins Inc.

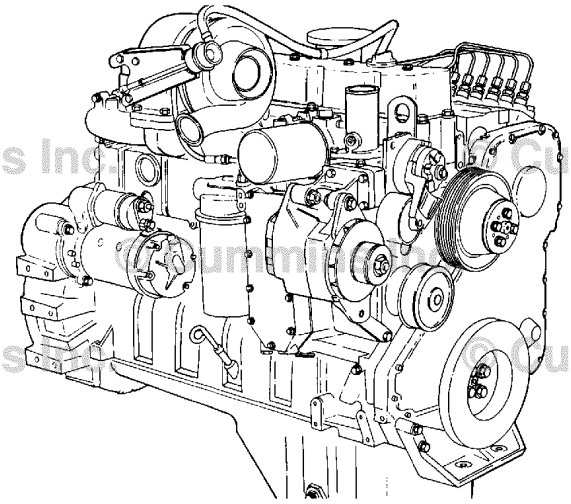

18900026

Copyright© 2008
Cummins Inc.
Todos os direitos reservados

Traduzido do Boletim
Nº 3810248 - USA
Nº 3653196-03

# Prefácio

Este manual contém informações para a operação e manutenção corretas de seu motor Cummins. O manual também inclui informações importantes de segurança, especificações do motor e de seus sistemas, diretrizes para o diagnóstico de falhas e relações de Postos Autorizados de Reparos Cummins e fabricantes de componentes.

**Leia e siga todas as instruções de segurança. Consulte a ADVERTÊNCIA nas Instruções Gerais de Segurança da Seção i - Introdução.**

Mantenha este manual junto com o equipamento. Se o equipamento for vendido, forneça o manual ao novo proprietário.

As informações, as especificações e as diretrizes recomendadas de manutenção neste manual baseiam-se nas informações vigentes na época de sua publicação. A Cummins Brasil Ltda. reserva-se o direito de fazer alterações em qualquer momento sem incorrer em nenhum tipo de obrigação. Se você encontrar diferenças entre o motor e as informações neste manual, entre em contato com seu Posto Autorizado de Serviços Cummins local.

Foram utilizados a tecnologia mais atual e os componentes da mais alta qualidade para produzir este motor. Sempre que forem necessárias peças de reposição, recomendamos utilizar somente peças genuínas Cummins ou ReCon®.

**NOTA:** Nota: A Seção W oferece informações sobre garantia. Certifique-se de familiarizar-se com a garantia ou garantias aplicáveis ao seu motor.