Introdução

O controlador de acesso multifuncional, iDFlex, desenvolvido pela Control iD, permite administrar a entrada e saída de pessoas, atendendo às exigências atuais de cada vez mais segurança, controle, praticidade e eficiência.



Este manual tem por objetivo auxiliar o usuário na configuração e operação de seu equipamento.

Especificações Técnicas

Features	iDFlex Lite	iDFlex Pro
Integração iDCloud	Não Possui	✓
Gerenciador Web Integrado	Não Possui	✓
Alimentação	Fonte externa 12V/1A	Fonte externa 12V/1A
Modos de Identificação	Biometria / cartão de proximidade / senha	Biometria/ cartão de proximidade / senha
Leitor Biometrico	Sensor óptico de 500 DPI	Sensor óptico de 500 DPI
Número de usuários	Ver seção Número de Usuários	Ver seção Número de Usuários
Número de digitais	6.000 no modo stand-alone	6.000 no modo stand-alone / 100.000 no modo online
Relés de saída	1 relé independentes (M.A.E)	1 relé independentes (M.A.E)
Carga máxima dos relés	220VA / 5A	220VA / 5A
Leitura de cartões de 125kHZ (ASK)	Opcional	Opcional
Leitura de cartões de 125kHZ (FSK)	Opcional	Opcional

Features	iDFlex Lite	iDFlex Pro
Leitura de cartões de 125kHZ (PSK)	Opcional	Opcional
Leitura de cartões Mifare - 13.56Mhz	Opcional	Opcional
Comunicação	TCP/IP / RS485 / Wiegand / USB	TCP/IP / RS485 / Wiegand / USB
Display	TFT 2.4” Colorido e Touchscreen (320x240)	TFT 2.4” Colorido e Touchscreen (320x240)
Dimensões iDFlex	100mm x 95mm x 36mm	100mm x 95mm x 36mm
Dimensões (M.A.E)	52mm x 52mm x 22m	52mm x 52mm x 22m
Cor do equipamento	Preto	Preto
Suporte a GPRS*	Necessita de adaptador externo	Necessita de adaptador externo
Suporte a Wi-fi*	Necessita de adaptador externo	Necessita de adaptador externo

Número de usuários

O número máximo de usuários varia de acordo com o número de digitais cadastradas por usuário, conforme a tabela abaixo. Os dados apresentados abaixo supõem que todos os usuários possuam um número igual de digitais cadastradas.

Número de digitais cadastradas por usuário	Número máximo de usuários
0	200.000
1	6.000
2	3.000
3	2.000
4	1.500
5	1.200
10	600

No caso do modelo iDFlex Prox, que não possui leitor biométrico, podem ser cadastrados até 200.000 usuários, independentemente do número de cartões de proximidade cadastrado por usuário.

NOTA: Cada usuário pode possuir apenas uma única senha cadastrada. O total de cartões de proximidade cadastrados por usuário é livre, devendo respeitar um limite global de 200.000.

Informações importantes

A utilização deste equipamento como Registrador Eletrônico de Ponto está em desconformidade com a legislação trabalhista (conforme Portaria 1.510/2009). Portanto, não é recomendada a utilização deste equipamento para esta finalidade. Para realizar o registro eletrônico de ponto, a Control iD dispõe de equipamentos adequados, homologados segundo a portaria 1.510 do Ministério do Trabalho. Visite o site www.controlid.com.br para obter mais informações.

Condições de armazenamento e funcionamento

Para garantir o bom funcionamento e a durabilidade do iDFlex recomenda-se que este seja instalado em ambiente protegido contra exposição solar direta, chuva e outros fenômenos climáticos. Além disso, as condições de funcionamento e armazenamento descritas abaixo devem ser respeitadas.

Condições de funcionamento:

- Temperatura ambiente entre 0 ºC e 40 ºC;
- Umidade relativa do ar entre 10% e 80%;
- Altitude inferior a 3.000 m;

Condições de armazenamento:

- Temperatura entre 0 ºC e 50 ºC;
- Umidade relativa do ar entre 10% e 80%;
- Altitude inferior a 10.000 m;

Precauções iniciais

Antes de instalar seu equipamento certifique-se de que ele será instalado em um local que atenda as recomendações da seção condições de armazenamento. Recomenda-se fixar a parte inferior do suporte a uma altura de 1,20m do chão e que não haja nenhum obstáculo a menos de 20 cm das laterais do equipamento. Considerações adicionais devem ser tomadas no caso da utilização do equipamento por crianças, cadeirantes e pessoas com deficiência física.

Certifique-se de que exista uma fonte de 12VDC, com capacidade de corrente mínima de 1A, disponível para ligação ao cabo de alimentação fornecido. A fonte deve ser, preferencialmente, de uso exclusivo do iDFlex.

Ao ligar a fonte à rede elétrica, confirme que esta é estabilizada e regulada e que não haja equipamentos que possam causar interferência ou ruídos, tais como motores elétricos, nas proximidades do equipamento.

Certifique-se também de passar todos os cabos necessários à instalação (cabo de rede, cabos de alimentação e cabos provenientes da fechadura), antes de fixar o equipamento na parede.

Fixação do Equipamento

Para instalar o equipamento siga o seguinte procedimento:

1) Utilizando o gabarito disponibilizado junto com seu iDFlex, faça os 3 furos necessários na parede.

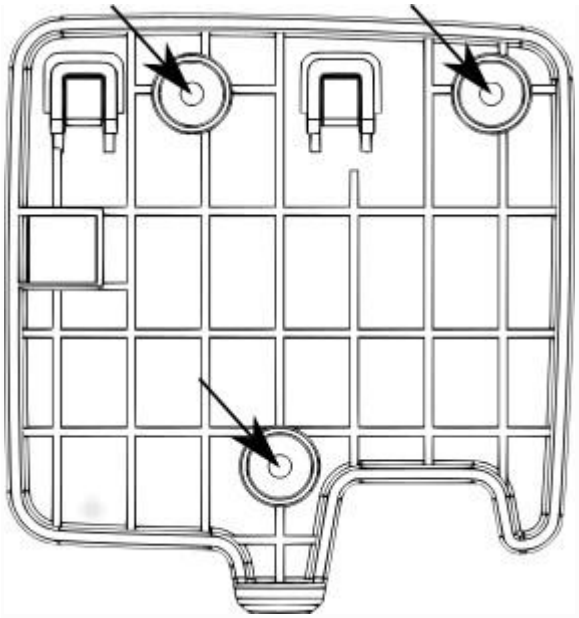

2) Insira as buchas nos furos realizados

3) Retire seu iDFlex da caixa e desparafuse o parafuso que fixa o suporte de parede ao equipamento:

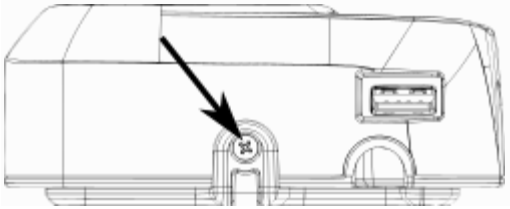

4) Remova o suporte de parede do equipamento, deslizando-o para baixo:

5) Fixe o suporte na parede utilizando os parafusos apropriados

6) Conecte os cabos de ligação ao equipamento.

7) Fixe o equipamento no suporte de parede encaixando-o nas travas do suporte e deslizando o equipamento para baixo:

8) Parafuse o equipamento no suporte, utilizando o mesmo parafuso retirado no passo 3.

Pinos de Conexão

No seu controlador iDFlex, existe uma entrada de conector na parte traseira do equipamento além da entrada de conector de rede (Ethernet).

GND	Preto	Terra da Fonte
B	Azul / Br	Comunicação B
A	Azul	Comunicação A
+12V	Vermelho	Alimentação +12V/A

No Módulo de Acionamento Externo (MAE) existem outros 6 conectores que serão usados para ligação de fechaduras, botoeiras, sensores e leitores conforme será explicado abaixo.

DS	Roxo	Entrada para Sensor de Porta
GND	Preto	Terra (Comum)
BT	Amarelo	Entrada para Botoeira
NC	Verde	Contato Normalmente Fechado
COM	Laranja	Contato Comum
NO	Azul	Contato Normalmente Aberto

Pinos de alimentação

O modulo de acionamento externo deve ser ligado ao iDFlex e o modulo de acionamento a uma fonte de alimentação +12V/A para o correto funcionamento do equipamento.

GND	Preto	Terra da Fonte
+12V	Vermelho	Alimentação +12V/A

Para maiores detalhes quanto à alimentação consulte a seção alimentação

MAE - Conector de 4 pinos (Ligação do iDFlex)

GND	Preto	Terra da Fonte
B	Azul / Br	Comunicação B
A	Azul	Comunicação A
+12V	Vermelho	Alimentação +12V/A

MAE - Conector de 5 pinos (Wiegand In/Out)

As leitoras de cartão externas devem ser ligadas às entradas WIN0 e WIN1 do tipo Wiegand. Caso haja uma placa controladora, podemos ligar as saídas Wiegand WOUT0 e WOUT1 para que o id do usuário identificado no iDFlex seja transferido à controladora.

WOUT0	Amarelo/Br	Saida Wiegand - DATA0
WOUT1	Amarelo	Saida Wiegand - DATA1
GND	Preto	Terra (Comum)
WIN0	Verde/Br	Entrada Wiegand - DATA0
WIN1	Verde	Entrada Wiegand - DATA1

MAE - Conector de 6 pinos (Controle de Porta/Relé)

As entradas de botoeira e sensor de porta são configuráveis como NO ou NC e devem ser ligadas a “contatos secos” (chaves, relés etc.) entre GND e o respectivo pino.

DS	Roxo	Entrada para Sensor de Porta
GND	Preto	Terra (Comum)
BT	Amarelo	Entrada para Botoeira
NC	Verde	Contato Normalmente Fechado
COM	Laranja	Contato Comum
NO	Azul	Contato Normalmente Aberto

Estes conectores permitem a conexão de fechaduras e botoeiras.

Alimentação

É recomendado que se utilize uma fonte 12V/1A exclusivamente para a alimentação do iDFlex. No entanto, é possível utilizar a fonte de alimentação do equipamento para alimentar outros equipamentos, tais como fechaduras. Neste caso, certifique-se de que a capacidade de fornecimento de corrente da fonte seja superior à soma das correntes consumidas pelos equipamentos conectados a ela.

Conectividade

O iDFlex Pro pode ser conectado à rede por meio de um cabo ethernet simples 10/100Mbps, utilizando o protocolo TCP/IP. Para que o equipamento funcione corretamente em rede, e para ter acesso ao gerenciador web, é necessário configurar corretamente o endereço IP, a máscara de subrede e o gateway do equipamento.

O equipamento também possui uma entrada e uma saída Wiegand, ambas nativas, as quais podem ser configuradas para trabalhar com o protocolo Wiegand 26 (Padrão).

Fechaduras, sensores e botoeiras

Fechadura de Eletroimã

A fechadura de eletroímã, Magnetic Lock em inglês, ou ainda fecho eletromagnético consiste em uma bobina (parte fixa) e uma peça metálica (atraque) que é presa à porta (parte móvel). Enquanto houver passagem de corrente pelo eletroímã a parte fixa irá atrair a parte móvel. Quando a distância entre estas duas partes for pequena, ou seja, quando a porta estiver fechada e o atraque sobreposto à parte fixa, a força de atração entre as partes pode superar 1000kgf.

Assim, a fechadura de eletroímã é normalmente ligada ao contato NC do relé de acionamento, pois normalmente esperamos que passe corrente pelo eletroímã e, caso desejemos que a porta seja aberta, o relé deve abrir e interromper o fluxo de corrente.

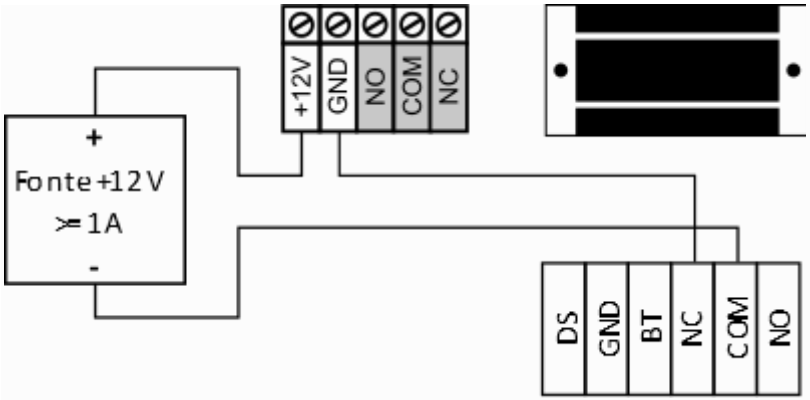

Fechadura Pino-Solenoide

A fechadura do tipo pino-solenoide, também conhecida como solenoide, consiste em uma parte fixa que possui um pino móvel ligado a um solenoide.

A fechadura normalmente acompanha uma chapa metálica que deve ser presa à porta (parte móvel). O pino da parte fixa entra na chapa metálica impedindo a abertura da porta.

Neste guia, a fechadura pino-solenoide será representada por:

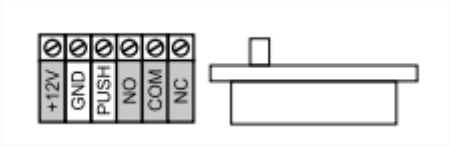

Os terminais indicados em cinza podem não estar presentes em todas as fechaduras. Caso exista uma entrada de alimentação (+12V ou +24V), é fundamental conectá-la a uma fonte antes de operar a fechadura.

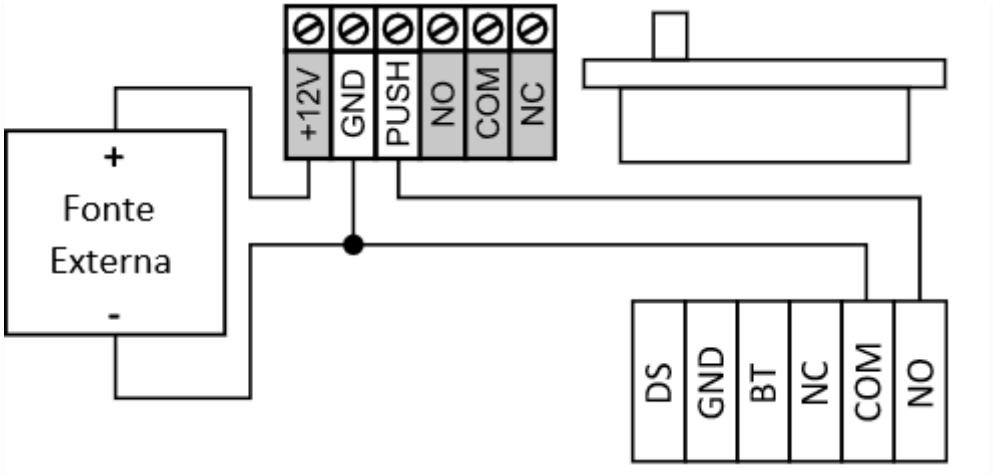

Fechadura Eletromecânica

A fechadura eletromecânica ou strike consiste em uma lingueta ligada a um solenoide por meio de um mecanismo simples. Após a abertura da porta, o mecanismo volta ao estado inicial permitindo o fechamento da porta.

Assim, a fechadura eletromecânica tem normalmente dois contatos ligados diretamente ao solenoide. Ao passar corrente pela fechadura, a porte será destravada.

Neste guia, a fechadura eletromecânica será representada por:



Confirme a tensão de operação da fechadura antes de ligá-la ao iDFlex! Muitas fechaduras eletromecânicas operam com 110V/220V e, portanto, devem utilizar uma ligação diferenciada.

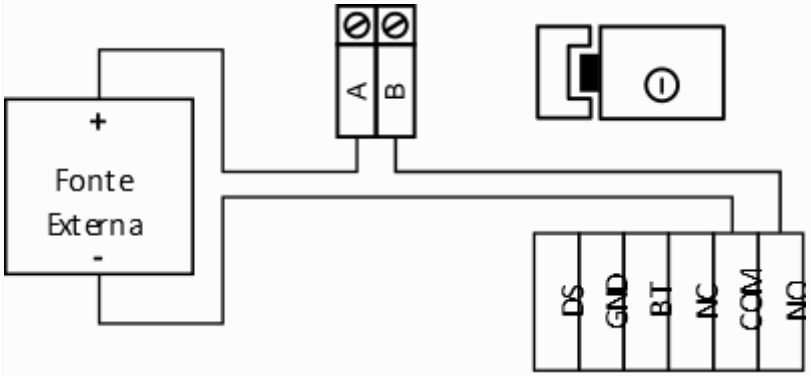

Modos de operação

O iDFlex pode ser utilizado de dois modos diferentes: modo independente (stand-alone) e modo integrado (online).

No modo independente todas as operações de cadastro e identificação são realizadas pelo próprio equipamento. Neste modo o equipamento suporta o cadastro de até 6.000 digitais e pode controlar uma porta. Esta solução é ideal quando a solução de acesso precisa controlar apenas uma ou duas portas e o número de usuários é relativamente pequeno.

Para situações em que há a necessidade de controlar mais de duas portas, ou onde haja muitos usuários a serem cadastrados no sistema, é recomendado utilizar a solução integrada. Neste modo de operação um ou mais iDFlex são controlados por meio do software iDSecure da Control iD. As operações de cadastro e identificação são processadas no servidor e o equipamento se restringe a enviar tentativas de identificação para o servidor e receber sinais para abrir a porta. A conexão entre o equipamento e o

servidor é feita via TCP/IP. Basta que o servidor e o equipamento estejam ligados à mesma rede e que o equipamento esteja relacionado no servidor.

Cadastro de usuários

Para que o iDFlex identifique e autorize um usuário, este deve estar cadastrado. O processo de cadastro inclui o registro de um código de identificação único do usuário (ID), a coleta de ao menos uma forma de identificação, seja ela biometria, cartão de proximidade ou senha, e a associação de um usuário a um departamento ou a um horário.

Por padrão o usuário já é associado ao departamento “Padrão” e não é associado a nenhum horário além dos do departamento “Padrão”. O operador pode escolher associar o usuário a outro departamento ou a outro horário se assim o desejar. Para obter informações detalhadas sobre o cadastro de usuários consulte a seção usuários

NOTA: Caso um usuário não seja associado a nenhum departamento e a nenhum horário ele nunca será autorizado a acessar a àrea controlada pelo equipamento

Horários

É possível definir horários específicos em que os usuários serão autorizados. Dessa forma, se um usuário tentar acessar uma área controlada pelo equipamento, fora do horário definido para ele, este usuário terá seu acesso negado.

O processo de cadastro de horários consiste basicamente em associar um nome ao horário e adicionar intervalos contendo: um espaço de tempo e os dias da semana em que o horário será válido.

É possível associar um horário a um departamento ou a um usuário. No primeiro caso, todos os usuários pertencentes àquele departamento ficam submetidos ao horário associado. Se um usuário tiver um horário associado a ele, então os horários associados aos departamentos aos quais o usuário pertencem são ignorados e apenas os horários associados ao usuário são considerados pelo sistema.

Para mais detalhes sobre o cadastro de horários e associação de horários a departamentos e usuários consulte as seções usuários e horários, respectivamente.

Departamentos

Os departamentos servem para agrupar usuários tornando mais fácil a associação de horários comuns a um grupo de usuários. O processo de cadastro de um departamento consiste na atribuição de um nome e na associação a um ou mais horários.

Para mais detalhes consulte a seção departamentos

Verificação de usuários

O iDFlex pode oferecer até 3 formas de identificação, sendo que nem todas as formas de identificação estão presentes em todos os modelos. Consulte a seção usuários para maiores informações. As 3 formas de identificação oferecidas pelo modelo mais completo são:

- Identificação por biometria: em que o usuário se identifica colocando seu dedo sobre o leitor biométrico diretamente (Não disponível no modelo iDFlex Prox);
- Identificação por cartão de proximidade: em que o usuários aproxima um cartão ASK ou Mifare, conforme o modelo adquirido. O cartão não deve estar a mais de 5cm do equipamento para que ele possa ser lido;
- Identificação por senha: em que o usuário pressiona a região da animação da tela inicial: e digita seu código de identificação e sua senha.

Níveis de privilégio

Cada usuário cadastrado no iDFlex tem um nível de privilégio. Existem 2 níveis possíveis:

- Usuário comum: usuário normal do sistema, só pode identificar-se;
- Administrador: têm acesso a todas as opções do equipamento.

O iDFlex vem de fábrica sem nenhum cadastro de usuário. Nessa situação, o acesso ao Menu do equipamento fica liberado até que seja cadastrado um usuário com privilégio de Administrador. Por isso é importante fazer o cadastro de um administrador antes de iniciar a operação do equipamento, pois caso contrário todos os usuários terão acesso a todas as funções do iDFlex.

Interação com o equipamento

O iDFlex permite que o usuário interaja com o equipamento de duas maneiras distintas: por meio de sua interface gráfica exibida em sua tela sensível ao toque e por meio da sua interface web.

Interface gráfica

A interface gráfica é acessada por meio da tela de toque do equipamento. Nela é possível configurar quase todos os aspectos do equipamento, bem como cadastrar usuários, departamentos e horários.

Barra de status



A barra de status apresenta indicadores de estado, funcionamento e utilização do equipamento. Os ícones de status presentes nela são:

Ícone	Significado
	Indica operação normal do equipamento. Este ícone deve permanecer piscando. Caso o ícone pare de piscar é possível que o equipamento esteja apresentando problemas.
	Indica que o equipamento está conectado à rede.
	Indica que algum alarme foi disparado.
	Indica que o sensor de porta detectou que a porta está aberta. Quando não há sensor de porta instalado este ícone indica que o relé está aberto.

Tela inicial



Na tela inicial são exibidas a data e hora, que serão registradas no log de acesso a cada tentativa de identificação. Também na tela inicial é exibido o resultado da tentativa de identificação, o qual pode ser: não identificado, autorizado ou não autorizado.

Botões de comando padrão

Em todas as telas poderão aparecer botões como os listados abaixo.

Botão	Função
Voltar	Volta para a tela imediatamente anterior à atual.
Sair	Volta para a tela inicial.
OK	Salva os dados e volta para a tela imediatamente anterior à atual.
⊕ ou Adicionar	Avançam para a tela de adição de usuários, departamentos ou horários.
Excluir	Quando na tela de edição de usuários este botão abre um menu que permite excluir: biometria, dedo de pânico, cartão de proximidade ou um usuário cadastrado. Em outras telas, este botão exclui o objeto sendo editado.

Tela de edição de texto

Sempre que um campo apresentar este ícone: isto significa que ele pode ser editado por uma tela de edição de texto, como a exibida abaixo:



Combo Box

Sempre que um campo apresentar este ícone: isto significa que ele possui vários itens que podem ser selecionados. Uma tela como a tela abaixo deverá abrir-se quando o campo correspondente for pressionado:



Menu principal



Através do menu principal é possível acessar todas as funcionalidades do equipamento:

- Cadastro de usuários, departamentos e horários;
- Configurações do equipamento;
- Exibição de relatórios;
- Configurações de alarme;
- Conexão com o iDCloud.

Todas essas opções serão detalhadas nos próximos capítulos deste manual.

Para acessar o menu principal pressione o botão [MENU] na tela inicial. Caso haja algum administrador cadastrado, será solicitada a confirmação de identidade conforme exibido na tela abaixo:

Neste caso, identifique-se normalmente por biometria, cartão ou senha. Se você tiver nível de privilégio de administrador o menu principal será exibido normalmente. Caso você não tenha privilégios de administrador será exibida, na tela, a mensagem “Usuário não possui privilégios de administrador”.

Interface web

Assim como a Interface Gráfica, a Interface Web permite a administração e configuração do equipamento, mas com a praticidade da utilização de um navegador.

O acesso dessa interface é feito por meio de autenticação de usuário e senha, que por padrão são ambos “admin”. É altamente recomendado que o administrador do equipamento altere a senha do equipamento o quanto antes para evitar que pessoas não autorizadas tenham controle do equipamento.

Para acessar a Interface Web do seu produto, abra qualquer navegador moderno, preferencialmente o Google Chrome™ (disponível em https://www.google.com/intl/ptBR/chrome/browser/), e na barra de endereços, digite o IP do seu equipamento (por exemplo:http://192.168.0.129/).

Cadastros

Usuários

Na tela inicial pressione [MENU] -> [CADASTRAR] -> [USUÁRIOS]. Será exibida a tela de gerenciamento de usuários:

Nela são listados todos os usuários cadastrados. Para navegar pela tela utilize as setas de navegação laterais:



É possível buscar um usuário por nome ou ID. Para isso pressione o campo [BUSCAR] e digite o nome ou ID do usuário na tela de edição de texto. Em seguida pressione [CONFIRMAR] para realizar a busca.

Considerações iniciais

O iDFlex associa cada usuário à uma única pessoa que deseje ter acesso à área em que o equipamento esteja instalado.

Aviso: Apesar de ser possível associar mais de uma pessoa a um único usuário (registrando a digital de várias pessoas num único usuário ou compartilhando o id e a senha de acesso) essa prática não é recomendada, uma vez que ela impossibilita determinar a pessoa que de fato utilizou aquele equipamento na hora em que o acesso do usuário em questão foi registrado, o que pode vir a prejudicar a consistência dos dados apresentados nos relatórios de acesso e alarme.

Cada usuário pode ter os seguintes atributos:

- ID: O ID é o valor numérico responsável por identificar o usuário. Ele deve ser único, maior que 0 e ter no máximo 15 dígitos. Ao abrir a tela de edição de usuário um ID é sugerido, mas este pode ser alterado pressionando-se a campo de edição que contém o ID;
- Nome: cada usuário pode ter, opcionalmente, um nome que facilite a sua identificação em locais como relatórios e lista de usuário. Por padrão esse campo é deixado em branco;
- Departamentos: conjunto de departamentos a que o usuário pertence;
- Digitais: conjunto das digitais que serão utilizadas para identificar o usuário. Cada usuário pode ter até 10 digitais cadastradas;
- Cartão de Proximidade: conjunto de cartões de proximidade que será utilizado para identificar o usuário;
- Senha: senha numérica que será utilizada para identificar o usuário;
- Nível de privilégio: identifica se o usuário em questão é um dos administradores do equipamento ou um usuário comum;
- Horários: conjunto de horários em que o acesso do usuário será liberado;

- Matrícula: cada usuário pode ter, opcionalmente, uma matrícula, para fins de registro. A matrícula é um a matrícula não é um método de identificação do usuário e não pode ser referenciada em nenhum outro lugar;
- Dedo de pânico: Digital que, como as outras, identifica o usuário e libera o seu acesso, mas que também sinaliza que a entrada está sendo feita por meio de coerção. Os usuários podem ser administrados tanto pela Interface Gráfica quanto pela Interface Web.

A seguir estão as instruções de como cadastrar, editar e remover usuários.

Criação de usuário

Para cadastrar um novo usuário vá em [MENU] -> [CADASTRAR] -> [USUÁRIOS] e clique em [ADICIONAR]. Deverá aparecer uma tela como a imagem abaixo: Preencha o ID e, opcionalmente, o nome do usuário pressionando os campos correspondentes. Caso deseje vincular o usuário a outro departamento que não o “Padrão” pressione a guia [DEPARTAMENTO] e selecione os departamentos que queira associar, pressionando [OK] em seguida.



Aviso: O usuário será automaticamente vinculado aos horários de acesso dos departamentos a que pertence.

Cadastre as formas de identificação do usuário, conforme descrito nas seções seguintes.

Caso queira acessar as configurações avançadas, pressione [AVANÇADO]. Você será redirecionado para a tela de opções avançadas:



Para vincular um usuário a um ou mais horários pressione [HORÁRIOS] e selecione os horários que deseja vincular, em seguida pressione [OK].

Aviso: Quando um ou mais horários são vinculados diretamente a um usuário, TODOS os horários dos departamentos a que o usuário pertence serão desconsiderados.

Para marcar o usuário como “Administrador” marque a caixa de seleção correspondente.

Aviso: Todo usuário com status de administrador deve ter pelo menos uma forma de autenticação, seja ela biométrica, cartão de proximidade eu senha. Aviso: Assim que houver pelo menos um usuário com status de administrador cadastrado no equipamento, o acesso do menu principal da Interface Gráfica só poderá ser feito mediante autenticação de um administrador.

Por fim, pressione [OK] para retornar à tela anterior.

Para salvar seu cadastro pressione [OK] na tela de cadastro inicial e quando perguntar se “Deseja salvar o usuário ? ” pressione [OK] novamente. Caso não deseje salvar o usuário pressione [CANCELAR].

Cadastro de digitais

Pressione o botão . 

A tela ao abaixo será exibida:



- Pressione o mesmo dedo sobre o leitor biométrico 3 vezes.
- Se a captura ocorrer corretamente o bloco cinza deverá tornar-se verde. Quando os três blocos ficarem verdes o sistema exibirá a mensagem “Digital cadastrada com sucesso”.
- Pressione OK para voltar à tela de edição de usuário. Caso ocorra algum erro o bloco ficará vermelho e deve-se pressionar o dedo contra o sensor novamente tantas vezes quanto necessário.
- Caso você tente cadastrar uma digital já existente no sistema será exibida a mensagem “Digital já cadastrada”, indicando que você deve cadastrar outra digital.
- Você tem 10 segundos para cadastrar a digital. Caso esse tempo seja excedido, a mensagem “Tempo de cadastramento excedido” será exibida e a tela de cadastro de digitais será fechada, nesse caso será necessário reiniciar o processo de cadastro.

- Caso queira retornar ao formulário anterior pressione [CANCELAR]. Para cadastrar várias digitais, assim que terminar de cadastrar a primeira pressione novamente o ícone referido, repetindo o processo para cada digital a ser cadastrada.

Cadastro de cartões

Pressione o botão .

Aproxime o cartão para que ele seja cadastrado.



Se o cadastro ocorrer corretamente será exibida a mensagem “Cartão número (número do cartão) cadastrado com sucesso!”. Pressione OK. Caso o cartão já esteja cadastrado será exibida a mensagem “Cartão já cadastrado”, indicando que você deve cadastrar outro cartão. Caso queira retornar ao formulário anterior pressione [CANCELAR]. Associação de usuário a horários Por padrão, o acesso de um novo usuário é sempre liberado. Para que esse usuário possa ser bloqueado em horários específicos, é necessário que algum horário esteja associado ao seu cadastro.

Essa associação pode ser feita de duas formas: associando os horários desejados ao usuário no momento do cadastro ou da edição do seu perfil na caixa [HORÁRIOS] do menu [AVANÇADO], ou associando um departamento (e por conseqüência, seus respectivos horários) a um usuário. Para mais informações sobre horários, consulte a sessão horários Para associar um usuário diretamente a um ou mais horários, na tela de cadastro de usuários, pressione [AVANÇADO] e em seguida pressione [HORÁRIOS]. Selecione os horários que deseja vincular e pressione [OK]. Aviso: Quando um ou mais horários são vinculados diretamente a um usuário, TODOS os horários dos departamentos a que o usuário pertence serão desconsiderados.

Associação de usuário a departamento

Cada usuário pode ser associado a vários departamentos. Ao fazer isso o usuário herda todos os horários dos departamentos a que pertence. Para fazer com que um usuário pertença a um ou mais departamentos, no menu de edição do usuário pressione o campo [DEPARTAMENTO], selecione os departamentos desejados e então pressione [OK]. Para mais informações sobre departamentos, consulte a sessão departamentos

Dedo de pânico O dedo de pânico tem por objetivo liberar o acesso de um usuário que está em uma situação de coerção. Ao utilizar essa forma de autenticação o acesso é liberado. Para cadastrar o dedo de pânico, pressione o ícone no menu avançado de edição do usuário e prossiga como se fosse cadastrar uma digital comum  .

Edição de usuário

Para cadastrar um novo usuário vá em [MENU] -> [CADASTRAR] -> [USUÁRIOS] e pressione sobre o nome do usuário que deseja editar. Para editar as informações proceda do mesmo modo descrito naseção de usuarios Para excluir atributos específicos de um usuário basta pressionar o botão [EXCLUIR], selecione os atributos que se deseja excluir e pressione [OK].

Exclusão de usuário

Para excluir um usuário, proceda para a tela de edição, conforme descrito na seção anterior, pressione [EXCLUIR] e selecione “Usuário”. Em seguida pressione [OK]. Aviso: Uma vez que um usuário é apagado, não é possível recuperar nenhum de seus dados de nenhuma forma. Os registros de acesso continuam disponíveis mas somente podem ser localizados pelo ID (informações como o nome do usuário são perdidas).

Remoção de administradores

Quando o equipamento tem pelo menos um administrador o acesso ao menu principal fica condicionado à identificação de um usuário com status de administrador. Para excluir todos os privilégios dos administradores do equipamento vá em [MENU] ->

[CONFIGURAÇÕES] e pressione o botão [APAGAR ADMINS.]. Em seguida pressione [OK]. Aviso: uma vez apagados os privilégios dos administradores não é possível reverter o processo e o menu fica liberado até o cadastro de novos adminsitradores.

Departamentos

Na tela inicial pressione [MENU] -> [CADASTRAR] -> [DEPARTAMENTOS]. Será exibida a tela de gerenciamento de departamentos: Nela são listados todos os departamentos cadastrados. Para navegar pela tela utilize as setas de navegação laterais: . É possível buscar um departamento por nome. Para isso pressione o campo [BUSCAR] e digite o nome do departamento na tela de edição de texto. Em seguida pressione [CONFIRMAR] para realizar a busca.



Considerações Iniciais

Departamentos são utilizados para agrupar usuários que possuem horários em comum, sendo possível, dessa forma, associar um horário a vários usuários simultaneamente. Os atributos de um departamento são: * Nome: o nome identifica o departamento e é de uso obrigatório. O nome não precisa ser único, apesar de ser recomendado não duplicar o nome de departamentos. * Horários vinculados: os horários vinculados ao departamento são aplicados aos usuários pertencentes àquele departamento. É possível associar vários horários a um único departamento.

Criação de departamentos

Para criar um departamento vá em [MENU] -> [CADASTRAR] -> [DEPARTAMENTOS] e em seguida pressione [ADICIONAR].

A tela de criação de departamentos será exibida:

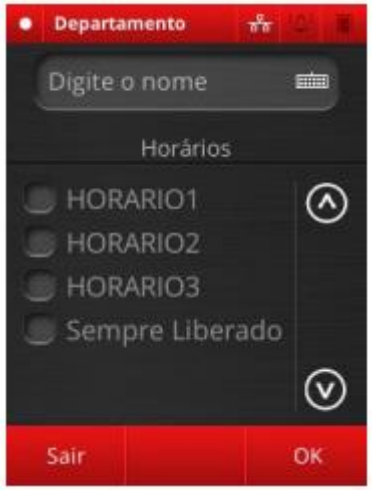

Digite o nome do departamento e selecione os horários que deseja vincular. Em seguida pressione [OK] e quando perguntado se “Deseja salvar o departamento” pressione [OK]. Caso não queira salvar o departamento pressione [CANCELAR].

Edição de departamentos

Para editar um departamento vá em [MENU] -> [CADASTRAR] -> [DEPARTAMENTOS] e em seguida pressione sobre o nome do departamento que deseja editar. Prossiga como descrito na seção anterior para mudar os dados do departamento. **Atenção: não é possível alterar o nome do departamento “Padrão”.**

Exclusão de departamentos

Para excluir um departamento vá em [MENU] -> [CADASTRAR] -> [DEPARTAMENTOS] e em seguida pressione sobre o nome do departamento que deseja excluir. Na tela que aparece pressione [EXCLUIR] e em seguida pression [OK]. Aviso: ao se deletar o departamento, todos os horários que foram vinculados a usuários por pertencerem ao departamento a ser deletado deixarão de ser associados aos usuários em questão. **Aviso: o departamento “Padrão” não pode ser excluído.**

Horários

Na tela inicial pressione [MENU] -> [ACESSO] -> [HORÁRIOS]. Será exibida a tela de gerenciamento de horários:

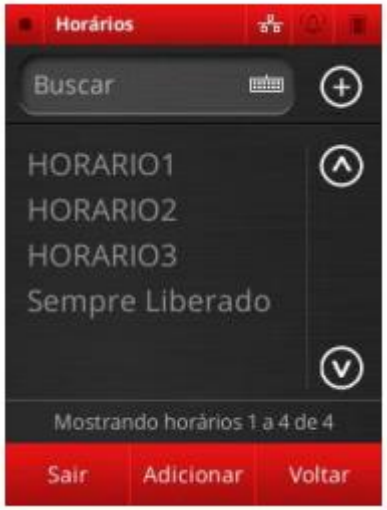

- Nela são listados todos os horários cadastrados. Para navegar pela tela utilize as setas de navegação laterais.
- É possível buscar um horário por nome. Para isso pressione o campo [BUSCAR] e digite o nome do horário na tela de edição de texto. Em seguida pressione [CONFIRMAR] para realizar a busca.

Considerações Iniciais

Horários têm por finalidade determinar os intervalos de tempo em que um usuário em específico ou os participantes de um departamento podem ter seu acesso liberado. Um horário possui os seguintes atributos:

- Nome: o nome identifica o horário e é de uso obrigatório. O nome não precisa ser único, apesar de ser recomendado não duplicar o nome de horários.
- Intervalos: um intervalo é um período de tempo que contém:

- o Um intervalo de tempo na qual aquele intervalo é válido (ex: 08:00 às 18:00); o Dias da semana em que o intervalo é válido.
- Cada horário pode ter mais de um intervalo sendo que, o acesso do usuário vinculado àquele horário será liberado em todos os intervalos pertencentes ao horário.

Criação de horários

Para criar um departamento vá em [MENU] -> [ACESSO] -> [HORÁRIOS] e em seguida pressione [ADICIONAR].

A tela de criação de horários será exibida:



- Digite o nome do horário e siga os procedimentos descritos na próxima seção para adicionar intervalos. Em seguida pressione [OK] e quando questionado se “Deseja salvar o horário?” pressione [OK].

Caso não deseje salvar o cadastro pressione [CANCELAR].

Criação de intervalos

Para criar um novo intervalo pressione [ADICIONAR] na tela de criação de horários. A tela de criação de intervalos será aberta:



- Digite os horários de ínicio e fim do intervalo e selecione os dias da semana em que o intervalo será válido. Em seguida pressione [OK] para salvar o intervalo ou [CANCELAR] para descartar o cadastro do intervalo. Repita o procedimento para adicionar mais horários, se necessário.

Após adicionar todos os intervalos necessários, sua tela de cadastro de horários deverá estar semelhante à apresentada abaixo:



Edição de intervalos

- Note que os dias da semana em que o horário é válido aparecem em branco, enquanto os demais dias da semana aparecem em cinza escuro.

Para editar um intervalo pressione sobre o intervalo correspondente e, na janela que aparece, pressione [EDITAR]. Edite o intervalo utilizando os mesmos procedimentos utilizados acima.

Exclusão de intervalos

Para editar um intervalo pressione sobre o intervalo correspondente e, na janela que aparece, pressione [REMOVER]. O intervalo será excluído da lista de intervalos.

Edição de horários

Para editar um horário vá em [MENU] -> [ACESSO] -> [HORÁRIOS] e em seguida pressione sobre o nome do horário que deseja editar.

Prossiga como descrito na seção anterior para editar o horário.

Atenção: não é possível editar o horário “Sempre liberado”.

Exclusão de horários

Para excluir um horário vá em [MENU] -> [ACESSO] -> [HORÁRIOS] e em seguida pressione sobre o nome do horário que deseja excluir. Na tela que aparece pressione [EXCLUIR] e em seguida pression [OK].

Aviso: Ao remover um horário, todos os usuários vinculados àquele horário ficam impedidos de acessar a área controlada nos intervalos especificados por àquele horário. Aviso: o horário “Sempre liberado” não pode ser excluído.

Importar e exportar dados

O iDFlex é capaz de importar e exportar todos os dados nele inseridos, exceto algumas configurações, sendo elas:

- Alarmes Internos
- Relé

- Todos os itens do menu de configurações

Para exportar os dados do equipamento, acesse o [MENU] -> [CADASTRAR] -> [IMPORTAR/EXPORTAR].

Exportar dados

Para exportar dados do equipamento pressione [EXPORTAR] na tela de importação/exportação.



Insira um pendrive, selecione a opção desejada e pressione [EXPORTAR], em seguida pressione [OK].

As opções disponíveis são:

- Usuários: exporta todos os usuários cadastrados, com todos os dados, incluido digitais, cartões e senhas, para o formato CSV;
- Sincronização: exporta todos os dados do equipamento, com exceção dos logs de acesso, para o formato CSV. Essa opção deve ser utilizada para transferir dados de um equipamento para outro.
- Backup: exporta todos os dados do equipamento, incluindo os logs de acesso, para o formato CSV. Esta opção deve ser utilizada como backup dos dados de um mesmo equipamento.
- Logs de Acesso: exporta todos os logs de acesso para o formato CSV. Após o processo de exportação um arquivo com extensão .csv deverá ser criado no seu pendrive.

Importar usuários

Para importar dados para o equipamento pressione [IMPORTAR] na tela de importar/exportar dados.

Siga os passos abaixo para realizar a importação:

1) Selecione “Usuários” e clique em [PRÓXIMO] para ir à próxima etapa da importação.



2) Na tela que se segue selecione como deseja resolver os conflitos. Conflitos são situações em que um usuário de mesmo nome de algum já cadastrado é inserido por meio de uma importação. As opções são:

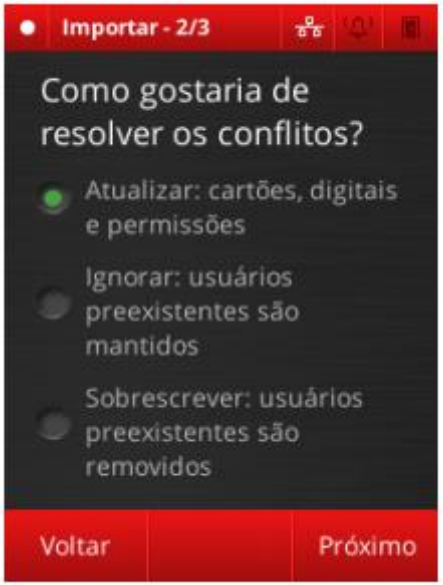

- Atualizar: as informações do usuário já cadastrado serão substituidas pelas informações do usuário sendo importado, mas nenhum novo cadastro será criado. Nesse caso o usuário permanece com o mesmo ID.
- Ignorar: o usuário já cadastrado será mantido e o usuário oriundo de importação não será cadastrado. Nesse caso, nenhuma informação do usuário já cadastrado será alterada;
- Sobrescrever: o usuário oriundo da importação será cadastrado e o usuário já cadastrado será removido do sistema. Nesse caso, o usuário ganhará um novo ID. Selecione a opção desejada e clique em [PRÓXIMO] para prosseguir com a importação.

3) Por fim, selecione o que gostaria de fazer com os usuários já cadastrados no sistema e que não estavm no arquivo de importação. As opções são:

- Manter: o cadastro dos usuários será mantido;
- Apagar: o cadstro dos usuários seré excluído de maneira irreversível.

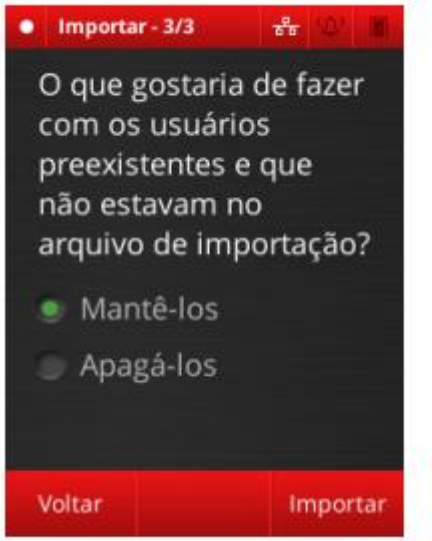

4) Clique em [IMPORTAR] e conecte um pendrive com o arquivo de importação, pressione [OK] para realizar a importação.

Sincronização

Na tela inicial de importação selecione “Sincronização” e pressione [IMPORTAR]. Insira um pendrive que contenha o arquivo com os dados exportados através da opção “Sincronização” na tela de exportação. Pressione [OK] para importar os dados.

Backup

Na tela inicial de importação selecione “Backup” e pressione [IMPORTAR]. Insira um pendrive que contenha o arquivo com os dados exportados através da opção “Backup” na tela de exportação. Pressione [OK] para importar os dados.

Configurações e informações do equipamento

Configurações de rede

As configurações de rede do equipamento podem ser acessadas tanto pela Interface Gráfica quanto pela Interface Web.

O iDFlex Pro têm conectores RJ45 com interface Ethernet do tipo 10/100BaseT e suportam redes TCP/IP.

O correto funcionamentos da Interface Web dependem da correta configuração e funcionamento da rede em que o equipamento está conectado, portanto sempre se certifique de que todos os parâmetros de rede do equipamento foram corretamente definidos.

As configurações de rede do equipamento podem ser acessadas por [MENU] -> [CONFIGURAÇÕES] -> [REDE]:

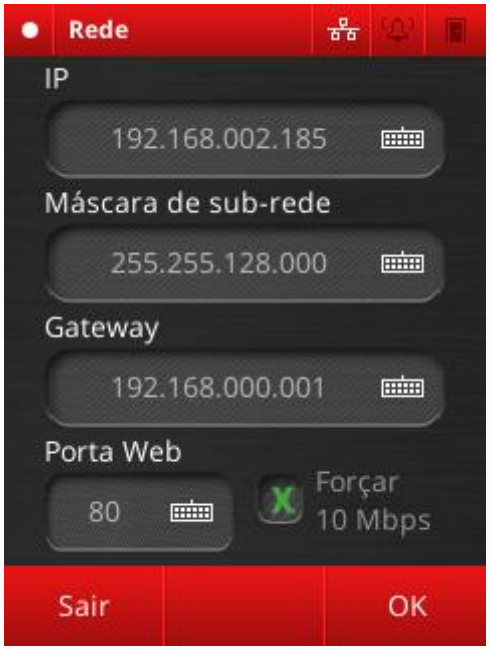

Os parâmetros de rede que podem ser configurados são:

- IP: é o endereço IP do equipamento, através do qual ele será identificado na rede. Antes de atribuir um endereço IP ao equipamento certifique-se de que não há outro equipamento utilizando o mesmo endereço IP, do contrário poderá haver mal funcionamento do equipamento, sobretudo na solução integrada.
- Máscara de sub-rede: é a máscara de sub-rede utilizada pela rede em que o equipamento está inserido. A máscara de sub-rede do equipamento deverá ser igual à de todos os computadores na sub-rede, do contrário não será possível realizar a conexão com o equipamento para acessar o gerenciador web.
- Gateway: é o ip do gateway da rede conectada.

- Porta: É uma conexão virtual que pode ser usada na transmissão de dados.
- Forçar 10Mbps: Que como o nome sugere força 10Mbps.

Aviso: Alterações nas configurações de rede por meio da Interface Web podem vir a exigir que o usuário se identifique novamente (sessão expirada) e em um IP diferente.

Configurações de idioma

A Interface Gráfica do iDAccess dispõe de três idiomas: Português, Inglês e Espanhol.



A fim de definir o idioma da Interface Gráfica acesse [MENU] -> [CONFIGURAÇÕES] -> [IDIOMAS] e pressione o ícone do idioma desejado.

Configurações de data e hora

As configurações de Data e Hora podem ser acessadas por [MENU] -> [CONFIGURAÇÕES] -> [DATA E HORA].



Nesta tela é possível configurar as atuais data e hora, bem como definir a data de início e término do horário de verão.

Para salvar as alterações pressione [OK].

Pressione [SAIR] caso deseje voltar à tela principal sem salvar as alterações.

Configurações de alarme

O sistema de segurança do iDFlex é composto por detectores de porta aberta, detector de violação de produto, dedo de pânico, que trabalham em conjunto para garantir a integridade das políticas de segurança a serem implementadas pelo equipamento.

Aviso: Para o funcionamento dos alarmes internos, é necessário que as saídas de alarme estejam ativas. Para mais informações consulte o item seção saída de Alarme

Alarmes internos

Os Alarmes internos são alarmes previamente configurados no equipamento.

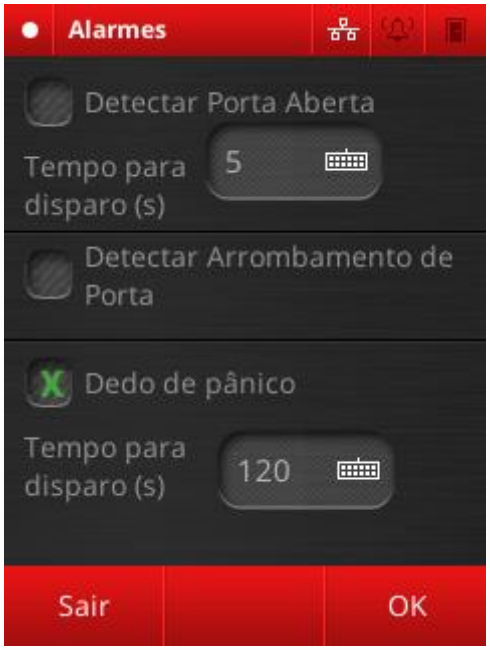

As possíveis situações de violação são:

- Detecção de Porta Aberta: quando um sensor de abertura de porta devidamente conectado ao aparelho sinaliza que a porta em questão está aberta por um tempo maior que o estipulado, o equipamento dispara o alarme.
- Detectar Arrombamento de Porta: no caso de o equipamento não ter liberado o acesso a uma determinada porta e o sensor de porta aberta conectado à porta indicar a abertura desta, o equipamento dispara o alarme.
- Dedo de Pânico: quando um usuário libera o acesso de uma porta utilizando seu dedo de pânico, após um tempo pré-configurado o alarme é ativado. Para mais informações sobre o Dedo de Pânico consulte a seção 6.1 Usuários. Para acessar as configurações de alarmes internos vá em [MENU] -> [ALARMES] -> [ALARMES INTERNOS].

Marque os eventos que ativarão o alarme e configure os tempos de disparo que considerar necessário. Para salvar as alterações feitas, pressione [OK] ou então pressione [SAIR] para descartar as alterações feitas.

Security Box

A Security Box tem a função de configurar o modulo de acionamento externo (M.A.E).



As possiveis configurações são:

- Habilitado: Habilita o funcionamento do sensor de porta.
- Modo de operação: podendo ser NO ou NC. (Glossário)()
- Tempo de abertura(ms): O tempo em (ms) que demora para acionar o modulo de acionamento externo.

Relatórios

Os relatórios têm por objetivo elencar de forma cronológica os acessos e alarmes ocorridos em determinados intervalos de tempo.

Relatório de acessos

Para visualizar o Relatório de acessos, acesse [MENU] -> [RELATÓRIO] -> [ACESSOS]. A tela de filtro de relatório será exibida:



Selecione os departamentos que deseja visualizar e, logo após, selecione os usuários que deseja incluir no relatório. Selecione então a data inicial e a data final do período que deseja considerar no relatório. Por fim selecione se deseja que sejam exibidos somente acessos autorizados, selecionando o item “Somente autorizados”.

Após configurar o filtro pressione [GERAR] para visualizar o relatório.

A tela de relatórios deverá ser exibida:



A tela de relatórios exibe os relatórios em ordem inversa à cronológica, sendo os acessos mais recentes exibidos antes dos mais antigos.

Os usuários exibidos em verde são os que tiveram acesso autorizado. Os exibidos em vermelhos são os que tiveram o acesso negado.

Para exportar o relatório insira um pendrive na entrada USB e pressione [EXPORTAR] e em seguida [OK].

Relatório de alarmes

Para visualizar o Relatório de alarmes, acesse [MENU] -> [RELATÓRIO] -> [ALARMES].

A tela de filtro de relatório será exibida:

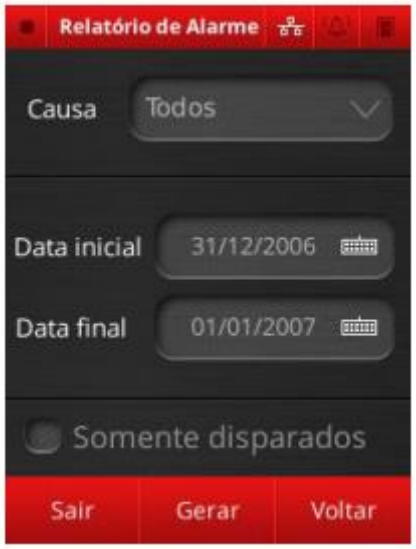

Selecione quais causas de alarme você deseja visualizar (uma causa de alarme é o que deu origem ao alarme, podendo ser um disparo de um sensor interno, um dedo de pânico, etc).

Selecione então a data inicial e a data final do período que deseja considerar no relatório. Por fim selecione se deseja que sejam exibidos somente alarmes que foram ativados, selecionando o item “Somente disparados”. Após configurar o filtro pressione [GERAR]. A tela de relatório será exibida:



A tela de relatórios exibe os relatórios em ordem inversa à cronológica, sendo que os alarmes disparados mais recentemente são exibidos antes dos mais antigos.

Os alarmes exibidos em vermelho são os que foram disparados. Os exibidos em verde são os que foram desativados.

Para exportar o relatório insira um pendrive na entrada USB e pressione [EXPORTAR] e em seguida [OK].

iDCloud

O iDCloud é uma plataforma que permite que os dados do equipamento tais como logs de acesso, cadastros, etc, sejam disponibilizados para o cliente através da internet. Assim o usuário passa a ter acesso e o controle do sistema a partir de qualquer lugar em que ele se encontre, bastanto que ele tenha uma conexão com a internet.

Os dados poderão ser visualizados em qualquer dispositivo com acesso à internet, tais como desktops, notebooks, smartphones, tablets, entre outros.

Além disso o iDCloud permite que o usuário obtenha uma série de funcionalidades, tais como o envio de e-mails quando um alarme é disparado, envio de relatórios periódicos, entre outros.

O acesso ao iDCloud é vendido separadamente. Para maiores informações sobre o iDCloud consulte o site da Control iD em www.controlid.com.br.

Acesso à plataforma

Para habilitar o acesso ao iDCloud vá em [MENU] -> [IDCLOUD].

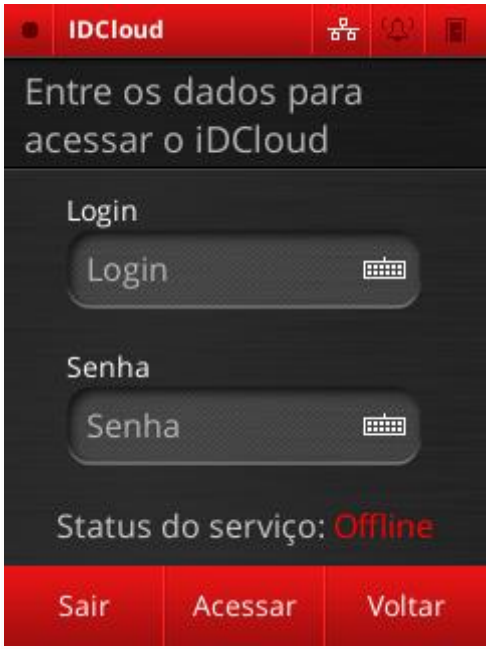

Verifique se o “Status do serviço” aparece como ONLINE.

Digite seu login e senha obtidos junto à Control iD e pressione [ACESSAR].

Glossário

Este glossário tem por objetivo auxiliá-lo quanto ao significado de alguns termos utilizados nesse manual.

Acesso: considera-se como acesso a ação de identificar-se no equipamento e ser autorizado por ele. Nesse caso considera-se que o usuário acessou a área guardada pelo equipamento quer ele tenha de fato adentrado nesta área ou não.

Botoeira: dispositivo que permite a abertura de uma porta, sem que haja a necessidade de identificação no equipamento.

CSV: Comma separeted values. É um formato de arquivo no qual os dados formam uma tabela, onde as colunas são separadas por vírgulas. Este arquivo pode ser visualizado como uma tabela se aberto num editor de planilhas.

Normalmente aberto (NO - Normally Open): dispositivos do tipo normalmente aberto são dispositivos que impedem a passagem de corrente elétrica normalmente, permitindo-a quando são ativados.

Normalmente fechado (NC - Normally Closed): dispositivos do tipo normalmente fechado são dispositivos que permitem a passagem de corrente elétrica normalmente, interrompendo-a quando são ativados.

Relé: dispositivo que permite a passagem de corrente elétrica quando acionado e que a interrompe após um tempo pré programado.

Pendrive: Dispositivo de armazenamento externo com porta USB utilizado para armazenar dados provenientes da exportação de dados do iDAccess tais como dados de usuários e logs de acesso.

Sensor de porta: dispositivo que sinaliza quando uma porta está aberta ou fechada.

USB: Universal Serial Bus. É um tipo de conector que permite a conexão de Pendrives ao iDAcess.

Wiegand: protocolo que permite a comunicação entre dois equipamentos através da conexão física entre as entradas e saídas.

M.A.E (Modulo de acionamento externo): Esse modulo serve para realizar as configurações relacionadas ao security box.