www.apc.com

Automatic Transfer Switch

Visão Geral

O Automatic Transfer Switch (ATS), da American Power Conversion (APC®), oferece energia extra e confiabilidade para equipamentos de feixe único. O Rack ATS possui feixes de energia de entrada dupla para fornecer energia à carga conectada. Caso a fonte primária fique indisponível, o Rack ATS obterá energia diretamente da fonte secundária, sem interromper as cargas essenciais. A conectividade de rede das unidades é embutida, o que permite o gerenciamento remoto através de interfaces Web, SNMP ou Telnet.

Vista traseira – AP7723

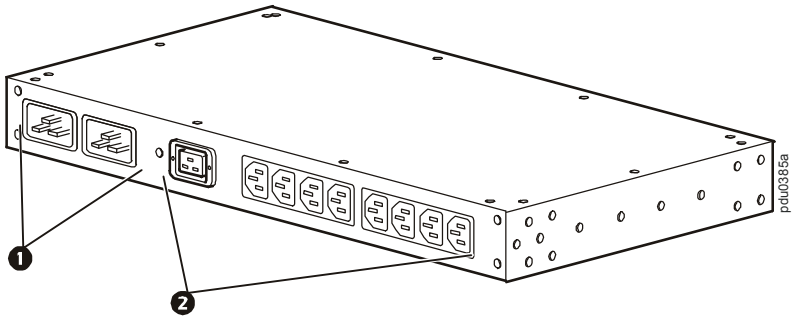

	Item	Descrição/ Função
❶	Entradas de energia	As duas (2) entradas de energia C20 suportam a conexão de dois cabos de alimentação (não fornecidos) para ligar o ATS a duas fontes de alimentação diferentes (A, B). O comutador retira corrente da fonte preferencial e muda automaticamente para a fonte secundária quando necessário.
❷	Saídas	As saídas conectam o ATS ao equipamento no rack ou caixa protetora, disponibilizando uma fonte extra de energia para o equipamento conectado. Cada comutador têm oito (8) saídas C13 e um (1) saída C19.

Especificações

AP7723

Elétricas

Tensão de entrada nominal	208 ou 230 VCA (software selecionável)
Tensão de entrada aceitável	±10% da tensão nominal
Freqüência de entrada	50/ 60 Hz
Conectores de entrada	Dois (2) entradas C20
Conectores de saída	Oito (8) saídas C13 Um (1) saída C19
Corrente de saída máxima (saída)	10 A–C13, 12 A (America do Norte) 16 A–C19
Corrente máxima de saída/ entrada	16 A
Proteção de sobrecarga Interna Externa (recomendada)	 Não fornecida com a unidade Aparelho 16A fornecido
Tempo de transferência	8 a 12 ms típico, 16 ms máximo 60 Hz, 18 ms máximo 50 Hz

Dimensões

Dimensões (A x L x P)	4,37 x 43,00 x 23,62 cm
Dimensões de transporte (A x L x P)	11,43 x 60,02 x 35,56 cm
Peso	3,65 kg
Peso de transporte	5,42 kg

Ambientais

Elevação máxima (acima do nível médio do mar) Em funcionamento Armazenamento	 0 a 3000 m 0 a 15000m
Temperatura Em funcionamento Armazenamento	 –5 a 45° C –25 to 65° C
Umidade Em funcionamento Armazenamento	 0 a 95%, sem condensação 0 a 95%, sem condensação

Conformidade

Aprovações da EMC	EN55022-Class A, FCC-Class A, VCCI, MIC, C-Tick, ICES-003 Class A, CE
Aprovações de segurança	TUV, cTUVus, S-Mark (Argentina), GOST-R, CE

Clientes que tenham perguntas sobre os pedidos de cobertura da garantia podem acessar a rede mundial APC de suporte ao cliente visitando http://www.apc.com/support.

990-3034D-024
5/2011

© 2011 APC by Schneider Electric. Todas as marcas comerciais são propriedade da Schneider Electric Industries S.A.S., American Power Conversion Corporation ou de suas empresas controladas.